INSTALLATION GUIDE
VERLEGEANLEITUNG
INSTALLATIEHANDLEIDING
GUIDE D'INSTRUCTIONS
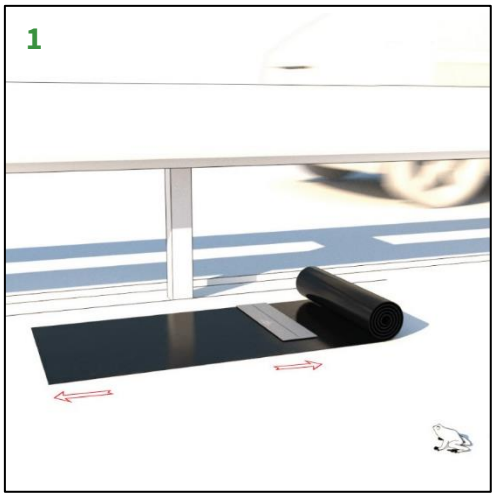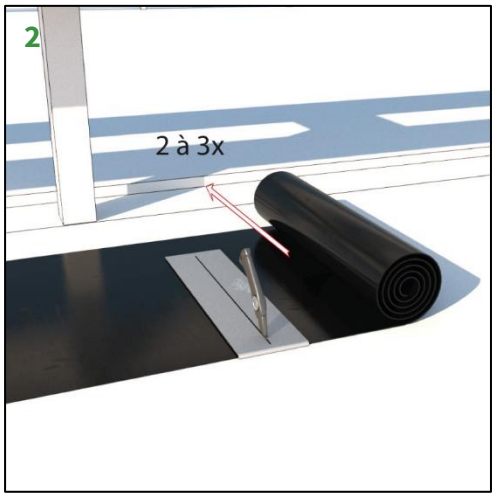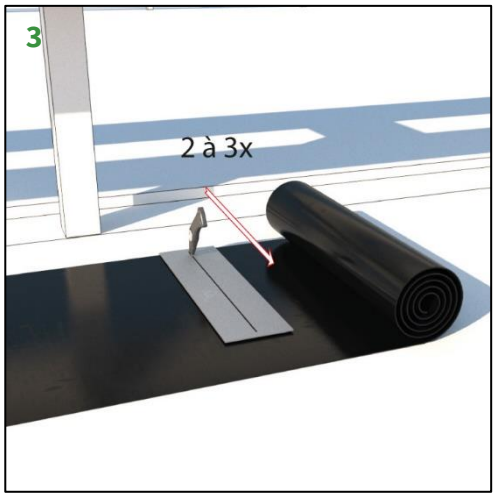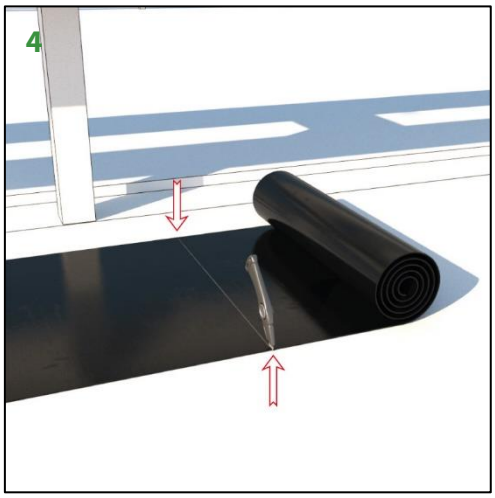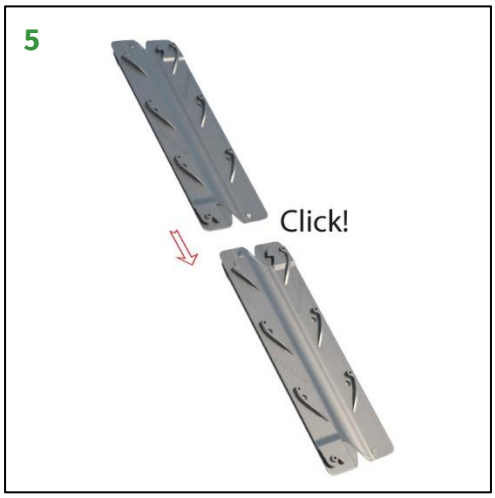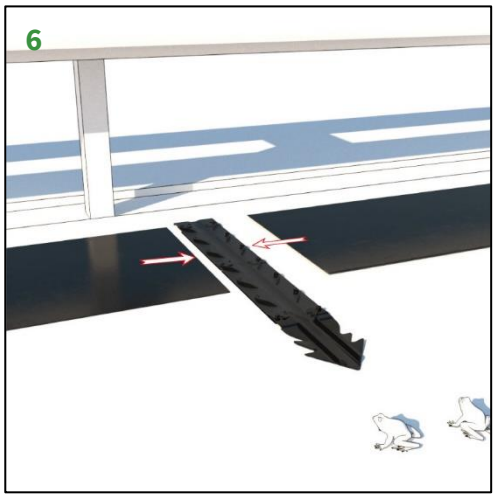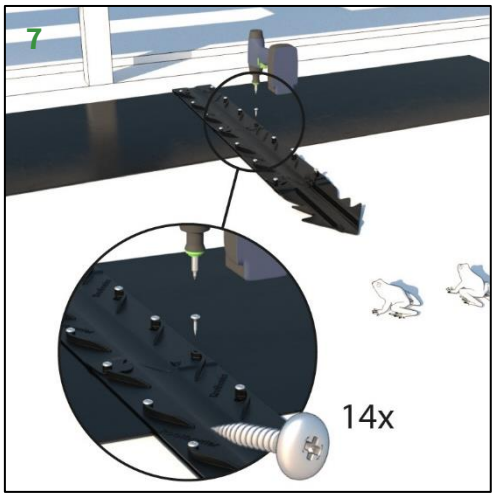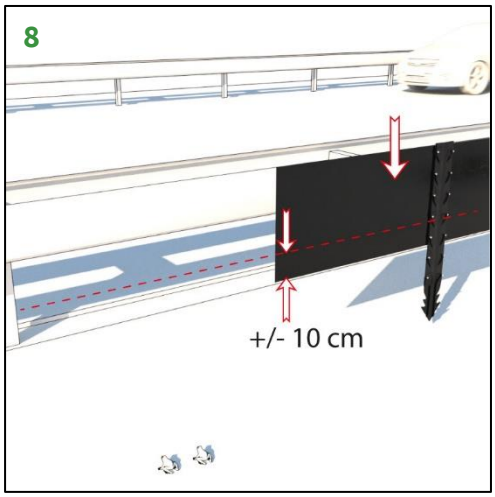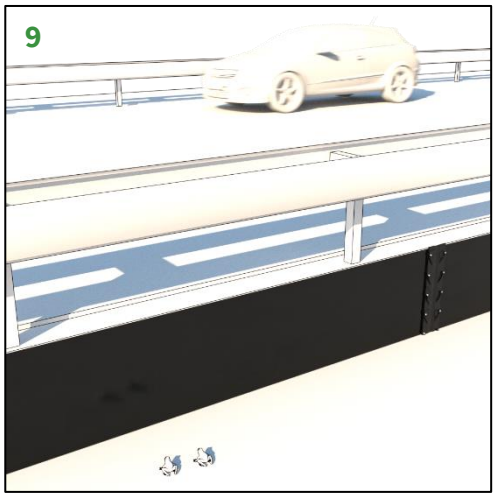
RootBarrier® Amphibian Protection Fence
RootBarrier® Amphibienschutzzaun
RootBarrier® Paddenscherm
RootBarrier® Barrière à crapauds